ВЕРТИКАЛЬНЫЕ МНОГОСТУПЕНЧАТЫЕ НАСОСЫ ВМН

Насосы серии ВМН

ВМН: Насос полностью изготовлен из нержавеющей стали

ВМНч: Корпус основания гидравлики насоса из чугуна

* Возможно иное присоединение по запросу

Применение

- Предназначены для перекачки невязких, негорючих, невзрывоопасных, не содержащих твердых включений и волокон жидкостей
- Применяются для водоснабжения высотных домов, гостиниц, в системах фильтрации, для повышения давления
- Используются в очистных системах, для подпитки котлов, циркуляции охлаждающих жидкостей, системах водоподготовки, вспомогательных системах и оборудовании
- Могут использоваться в ультрафильтрационных системах, системах обратного осмоса, дистилляционных системах, плавательных бассейнах
- Применяются в сельском хозяйстве при спринклерном и капельном орошении
- Используются в пищевой промышленности и при производстве алкогольных напитков
- Используются в системах пожаротушения

Идентификация типа присоединения*

Без буквы — круглый фланец

A — Эллиптический фланец

G — Резьбовое присоединение

Маркировка

ВМН	45	–	10	–	2	–	B	–	K
1	2		3		4		5		6

1	ВМН	Серия насоса
2	45	Номинальная производительность, (м³/час)
3	10	Количество ступеней
4	2	Число ступеней с подрезанным рабочим колесом
5	B	Исполнение из стали AISI316 (для AISI304 буква отсутствует)
6	K	Код типа присоединения

ВМН	200	–	3	–	C	–	D	ВН
1	2		3		4		5	6

1	ВМН	Серия насоса
2	200	Номинальная производительность, (м³/час)
3	3	Количество ступеней
4	C	Подрезка колеса типа C
5	D	Подрезка колеса типа D
6	ВН	Высоконапорный

Изготовитель оставляет за собой право вносить конструктивные изменения без уведомления

ВЕРТИКАЛЬНЫЕ МНОГОСТУПЕНЧАТЫЕ НАСОСЫ

Условия эксплуатации

- Невязкие, негорючие, невзрывоопасные, не содержащие твердых включений и волокон жидкости. Химически неагрессивные к материалам насоса жидкости. В случае перекачки более вязких жидкостей необходимо использовать насос с заведомо большей мощностью двигателя
- Температура перекачиваемой жидкости: -20°C - + 120°C
- Производительность серии в диапазоне: 0,7 - 240 м³/час
- Pн перекачиваемой жидкости: 4 -10
- Максимальное рабочее давление: 33 Bar
- Высотное ограничение: до 1000 м над уровнем моря

Двигатель

- Полностью закрытый, обдуваемый;
- Частота вращения: 2900 об/мин;
- Класс защиты: IP55;
- Рабочее напряжение: 50Гц, 1-220В/3-380В;
- Двигатель IE 2(IE 3).

Окружающая температура

Максимальная окружающая температура: +40°C. В случае использования при температуре выше +40°C или при установке на высоте выше 1000 метров над уровнем моря, необходимо использовать мотор заведомо большей мощности. При низкой плотности воздуха и плохом охлаждении мотора, его мощность P2 снижается. Смотрите на диаграмме.

В подобных случаях необходимо использовать более мощный мотор.

Пример:

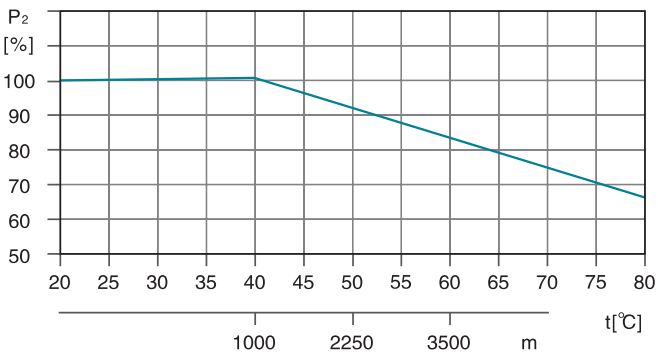

При использовании насоса при высоте 3500 метров над уровнем моря, P2 снизится до 88%. При использовании насоса при температуре окружающей среды 70°C P2 снизится до 78%.

Максимальное давление

В таблице указанно максимальное давление на "входе" насоса. Однако текущее давление на входе + давление перед закрытым вентилем должно быть всегда ниже максимального допустимого рабочего давления.

Если максимальное допустимое давление будет превышено, подшипники могут быть повреждены, что приведет к разрушению насоса.

Модель	Макс. давление на входе [бар]
ВМН(ч) 1-2 - 1-36	10
ВМН(ч) 2-2	6
ВМН(ч) 2-3 - 2-12	10
ВМН(ч) 2-13 - 2-26	15
ВМН(ч) 3-2 - 3-29	10
ВМН(ч) 3-31 - 3-36	15
ВМН(ч) 4-2	6
ВМН(ч) 4-3 - 4-11	10
ВМН(ч) 4-12 - 4-22	15
ВМН(ч) 5-2 - 5-16	10
ВМН(ч) 5-16 - 5-29	15
ВМН(ч) 10-1 - 10-6	8
ВМН(ч) 10-7 - 10-22	10
ВМН(ч) 15-1 - 15-3	8
ВМН(ч) 15-4 - 15-17	10
ВМН(ч) 20-1 - 20-3	8
ВМН(ч) 20-4 - 20-17	10
ВМН(ч) 32-1-1 - 32-4	4
ВМН(ч) 32-5-2 - 32-10	10
ВМН(ч) 32-11 - 32-14	15
ВМН(ч) 45-1-1 - 45-2	4
ВМН(ч) 45-3-2 - 45-5	10
ВМН(ч) 45-6-2 - 45-13-2	15
ВМН(ч) 64-1-1 - 64-2-2	4
ВМН(ч) 64-2-1 - 64-4-2	10
ВМН(ч) 64-4-1 - 64-8-1	15
ВМН(ч) 90-1-1 - 90-1	4
ВМН(ч) 90-2-2 - 90-3-2	10
ВМН(ч) 90-3 - 90-6	15
ВМН(ч) 120-1 - 120-2-1	10
ВМН(ч) 120-2 - 120-5-1	15
ВМН(ч) 120-5 - 120-7	20
ВМН(ч) 150-1-1 - 150-2-2	10
ВМН(ч) 150-2-1 - 150-4-1	15
ВМН(ч) 150-4 - 150-6	20
ВМН(ч) 200-1-D	10
ВМН(ч) 200-1-C - 200-2-2C	15
ВМН(ч) 200-2-C - 200-4	20

ВЕРТИКАЛЬНЫЕ МНОГОСТУПЕНЧАТЫЕ НАСОСЫ

Насосы серии ВМН(ч)150

Характеристики насосов

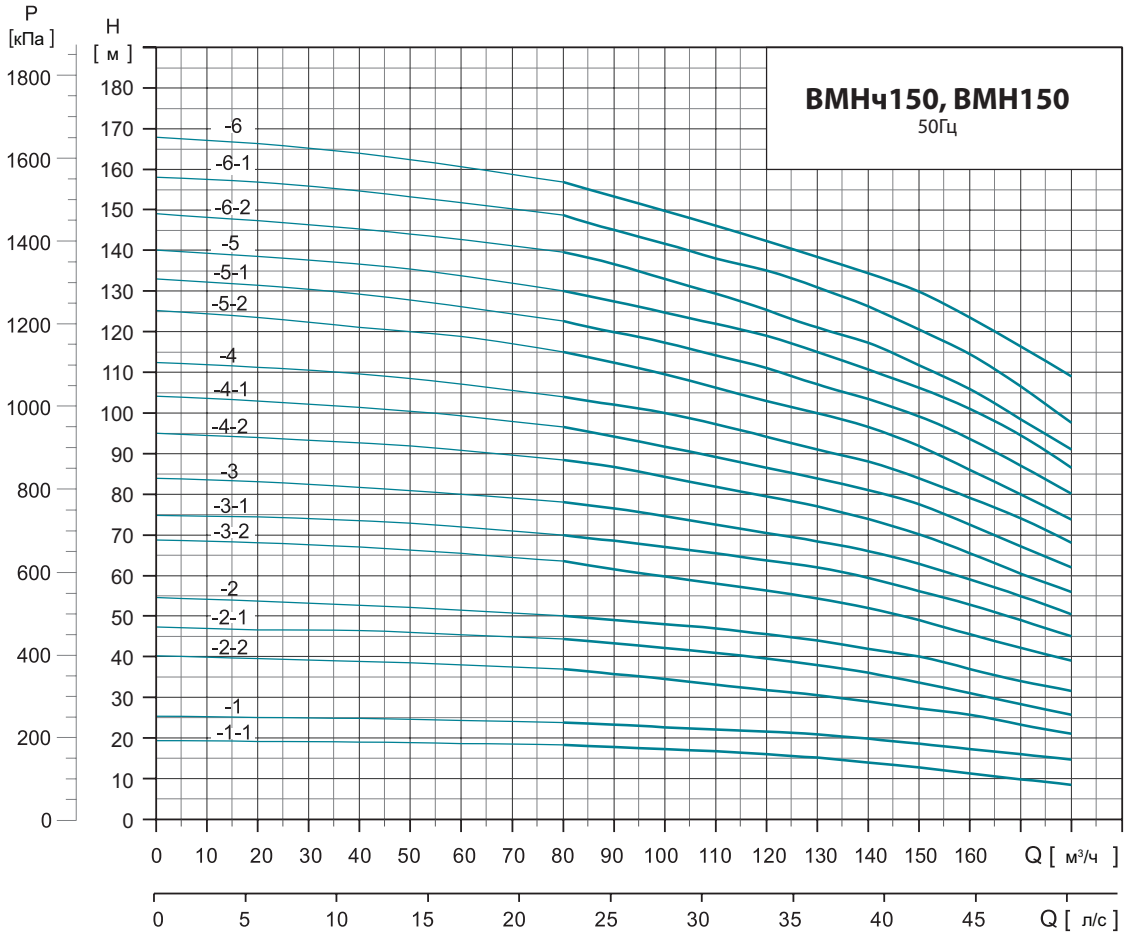

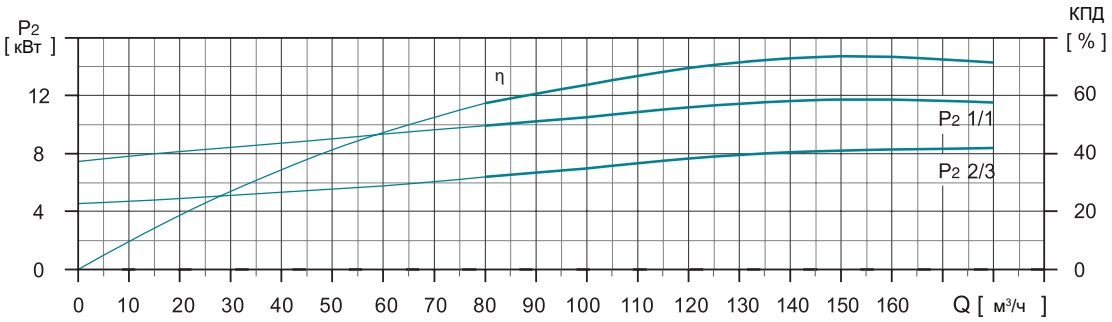

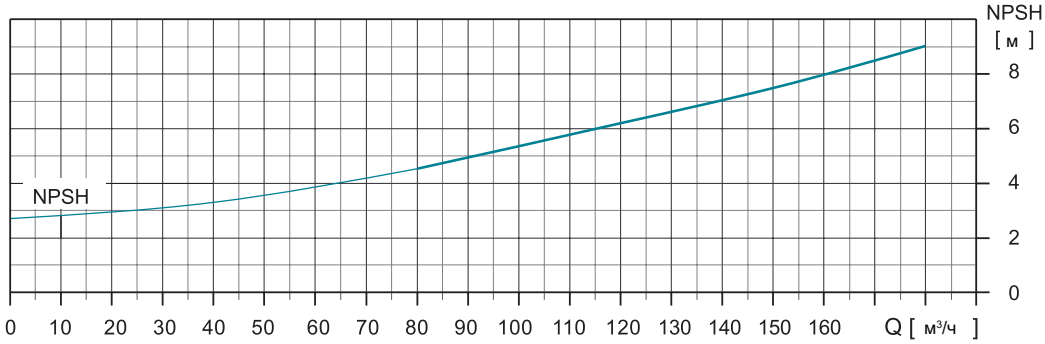

Изготовитель оставляет за собой право вносить конструктивные изменения без уведомления

ВЕРТИКАЛЬНЫЕ МНОГОСТУПЕНЧАТЫЕ НАСОСЫ

Модель	DIN фланец (ВМНч, ВМН)		D1	D2	Вес нетто, (кг)
	B1	B1+B2			
150-1-1	840	1339	254	175	186
150-1	840	1339	254	175	200
150-2-2	1000	1560	330	250	250
150-2-1	1000	1600	380	280	295
150-2	1000	1680	420	305	317
150-3-2	1160	1840	420	305	360
150-3-1	1160	1840	420	305	360
150-3	1160	1840	420	305	385
150-4-2	1320	2035	470	335	460
150-4-1	1320	2035	470	335	460
150-4	1320	2135	510	370	560
150-5-2	1510	2295	510	370	570
150-5-1	1510	2355	580	410	690
150-5	1510	2355	580	410	690
150-6-2	1670	2515	580	410	700
150-6-1	1670	2515	580	410	700
150-6	1670	2515	580	410	700

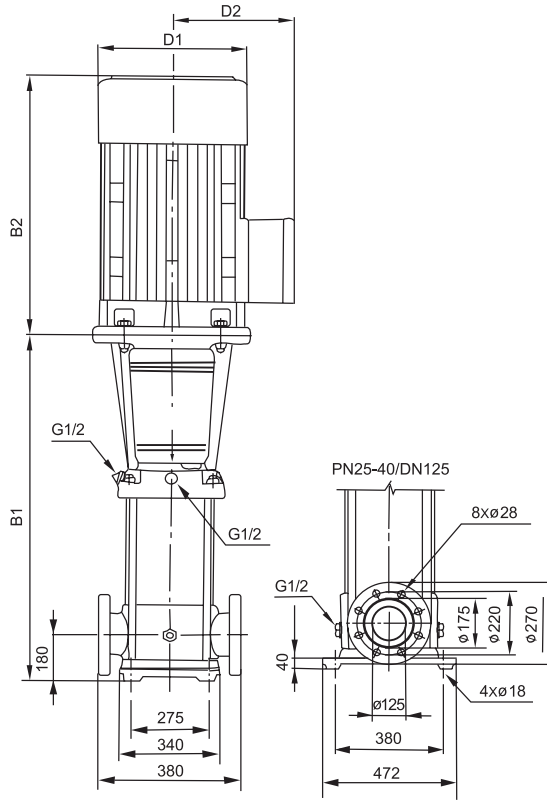

ВМНч

Модель	Мощность, (кВт)	Q (м³/ч)	80	90	100	110	120	130	140	150	160	170	180
ВМН(ч) 150-1-1	11		18,3	17,8	17,3	17	16	15	14	12,5	11	10	8.5
ВМН(ч) 150-1	15		24	23	22,5	22	21,5	20,5	20	18,5	17	16	16
ВМН(ч) 150-2-2	18,5		37	35,5	34	33	32	31	29	27,5	26	23	21
ВМН(ч) 150-2-1	22		44,3	43	42	40	39	38,5	37,5	35	33	30	27
ВМН(ч) 150-2	30		50	49	48	47	45,5	44	42	40	37	34	32
ВМН(ч) 150-3-2	30		63,5	61	59	57,5	56	54,5	53	49	45,5	42	39
ВМН(ч) 150-3-1	37		70	68	67	65	63	62	60	56	53	49	45
ВМН(ч) 150-3	37		78	76,5	75	73	70,5	68	66	63	59	55	50.5
ВМН(ч) 150-4-2	45	H (м)	89	87	84	81,5	79	77	74,5	70,5	65,5	60	56
ВМН(ч) 150-4-1	45		96,5	94	91,5	89	86,5	84	81,5	77	72,5	67	62
ВМН(ч) 150-4	55		104	102	100	97	95	91	88	84	79,5	74	68
ВМН(ч) 150-5-2	55		115,5	112	109	106	102,5	100	97	92	86	79	73.5
ВМН(ч) 150-5-1	75		122,5	119,5	117	113,5	111,5	107,5	104,5	99	93,5	87	80
ВМН(ч) 150-5	75		130	127,5	125	121	119	115	111,5	106,5	101	94,5	86.5
ВМН(ч) 150-6-2	75		140	137	133	130	126	121	118	112	106	98	91
ВМН(ч) 150-6-1	75		148,5	145	141,7	137,5	135	131	127	120,5	114,5	106,5	97.5
ВМН(ч) 150-6	75		157	153	149	145	142	139,5	137	130	123,5	116	109